АЛЮТЕХ
ДРУГИЕ СИСТЕМЫ

Инструкция по монтажу

Русский

Встроенной LED-ленты
герметизатора проема
серия DSF

www.alutech-group.com

УВАЖАЕМЫЙ ПОКУПАТЕЛЬ!

Благодарим Вас за приобретение нашей продукции и надеемся, что ее качество подтвердит правильность Вашего выбора.

1. ОБЩИЕ СВЕДЕНИЯ

Правильный монтаж светодиодной ленты герметизатора проема со складной рамой является обязательным условием обеспечения высоких потребительских свойств изделия. В Инструкции приведены рекомендуемый порядок выполнения и описание типового процесса монтажа светодиодной ленты. Все существующие нормы и правила, распространяющиеся на монтаж светодиодной ленты, должны неукоснительно соблюдаться.

Содержание данной Инструкции не может являться основой для юридических претензий. Компания ALUTECH оставляет за собой право на внесение изменений и дополнений в конструкцию со встроенной светодиодной лентой и настоящую Инструкцию.

2. МЕРЫ БЕЗОПАСНОСТИ

Монтаж светодиодной ленты должен производить только квалифицированный персонал, знающий конструкцию и технологический процесс монтажа, прошедший обучение и инструктаж по технике безопасности. При выполнении монтажных работ следует неукоснительно выполнять действующие национальные правила и нормы, касающиеся безопасности работ.

Внесение изменений в конструкцию элементов для монтажа светодиодной ленты не допускается.

- Не удаляйте и не изменяйте детали, узлы, функциональные части. Используйте только оригинальные элементы изготовителя.
- Не устанавливайте посторонние элементы на элементы для монтажа светодиодной ленты. Дополнительные элементы могут вызвать неправильную работу изделия, а также привести к его поломке.

Используйте только оригинальные соединительные детали изготовителя.

Для осуществления технически правильного и безопасного монтажа следует тщательно выполнять все рабочие операции в порядке, указанном на иллюстрациях.

3. СДАЧА СМОНТИРОВАННОГО ИЗДЕЛИЯ

Сдача смонтированного изделия Заказчику выполняется представителем Организации, осуществившей монтаж изделия, в следующем порядке:

- производится демонстрация работоспособности;
- проводится инструктаж по пользованию.

4. ТЕХНИЧЕСКИЕ ХАРАКТЕРИСТИКИ

Лента светодиодная	**DSF.RL**	**DSF.RL-01**
Размер герметизатора проема (Ш×В)	до 3400×3400 мм	свыше 3400×3400 мм
Напряжение питания	24 В постоянного тока (DC)	
Максимальное потребление красного свечения	1,3 А	1,5 А
Максимальное потребление зеленого свечения	1,1 А	1,3 А
Кратность резки	100 мм (6 светодиодов)	
Тип светодиода	5050RGB	
Длина светодиодной ленты	10 м	13,4 м
Длина кабеля подключения	5,5 м	
Параметры кабеля подключения	H05RN-F 3×0,5 мм^2	
Минимальный радиус изгиба	20 мм	
Степень защиты	IP67	

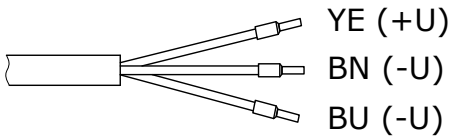

Цвет проводов:

YE — желтый (+U / общий провод)

BN — коричневый (зеленый свет)

BU — синий (красный свет)

ВНИМАНИЕ! Для подключения питания светодиодной ленты в стандартный комплект поставки входит модуль дополнительного питания CU-A03.

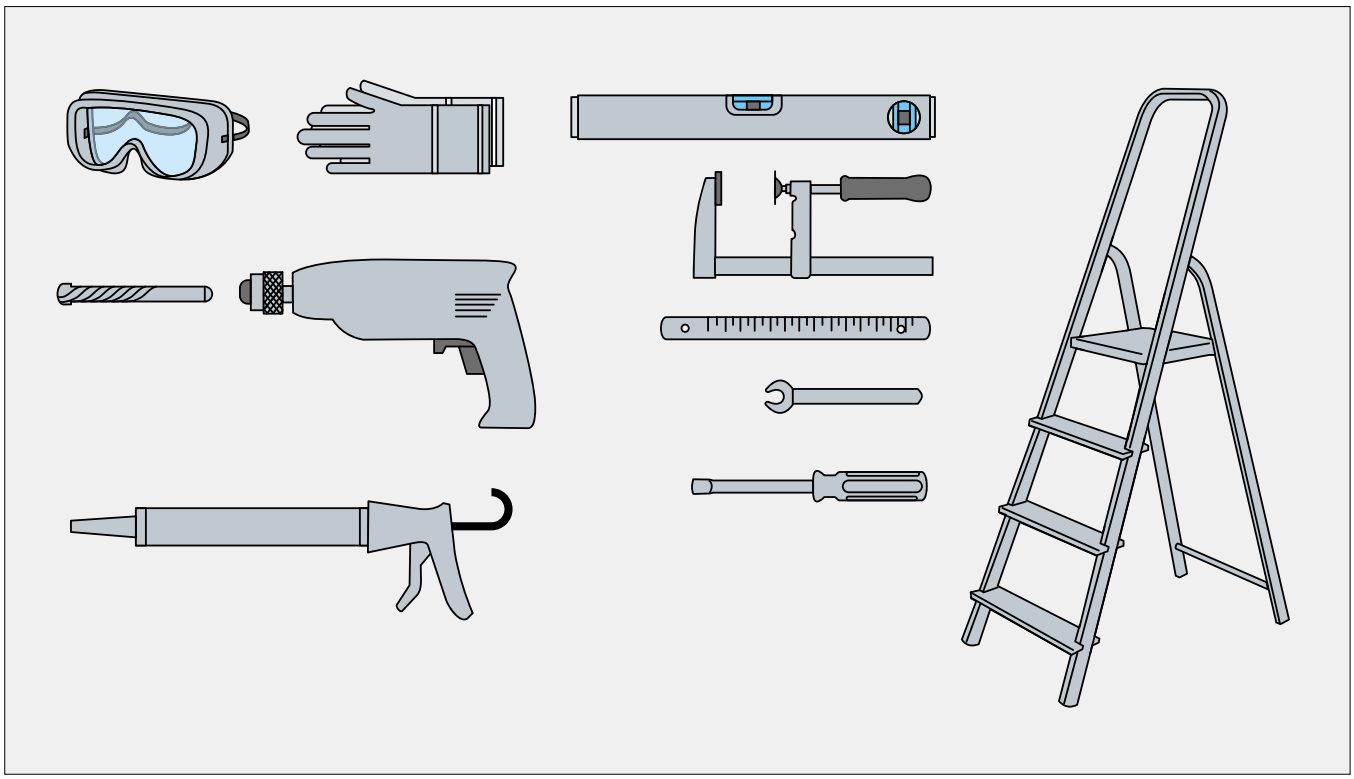

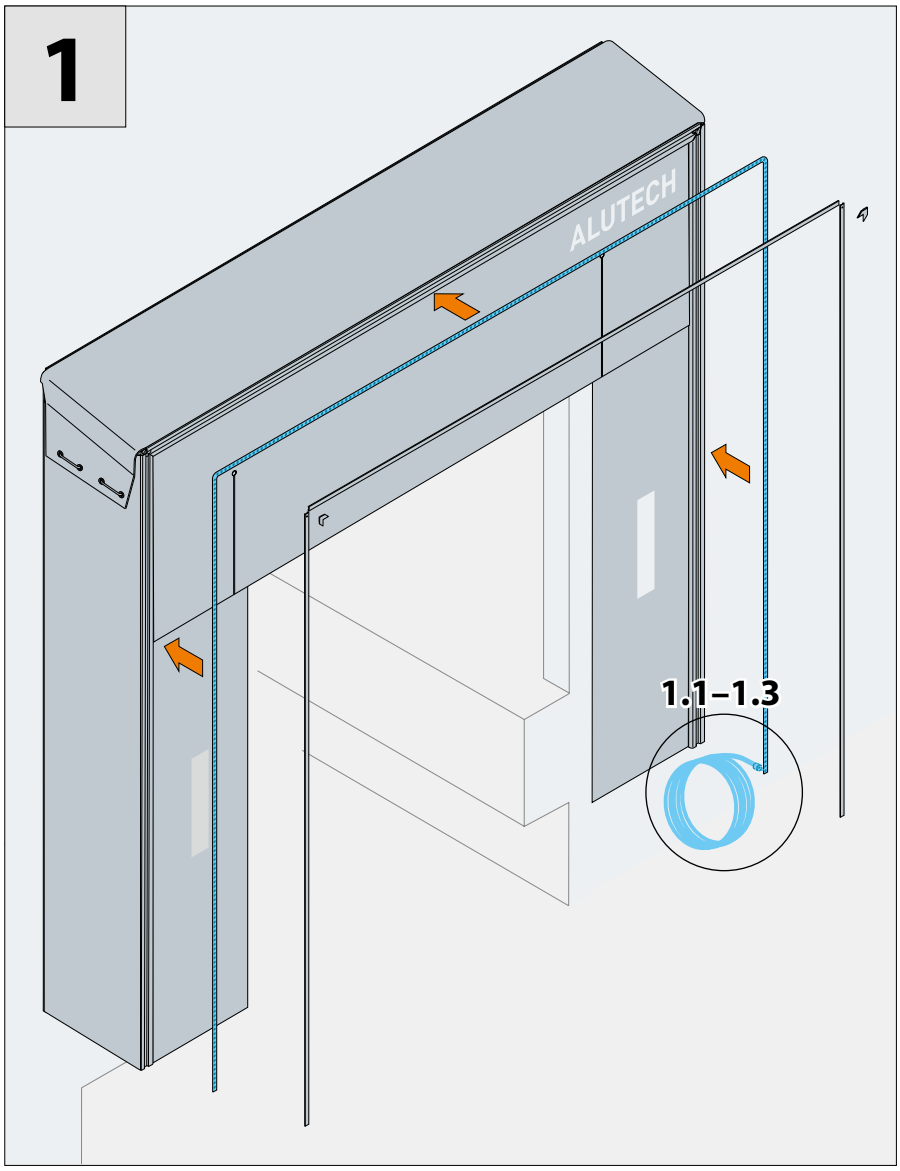
1
ALUTECH
1.1–1.3

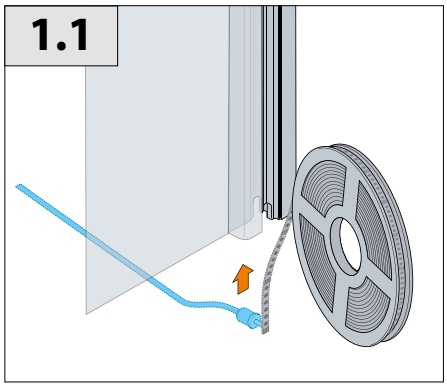
1.1

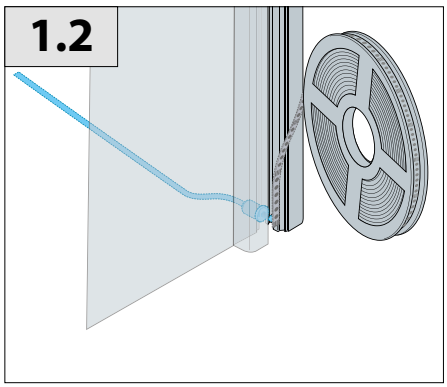
1.2

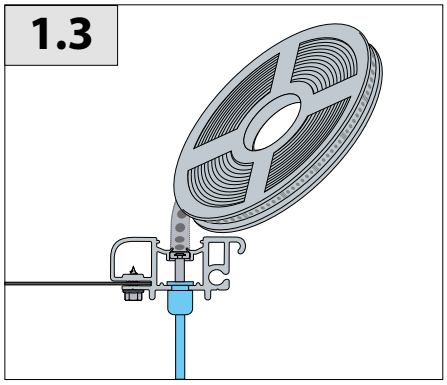
1.3

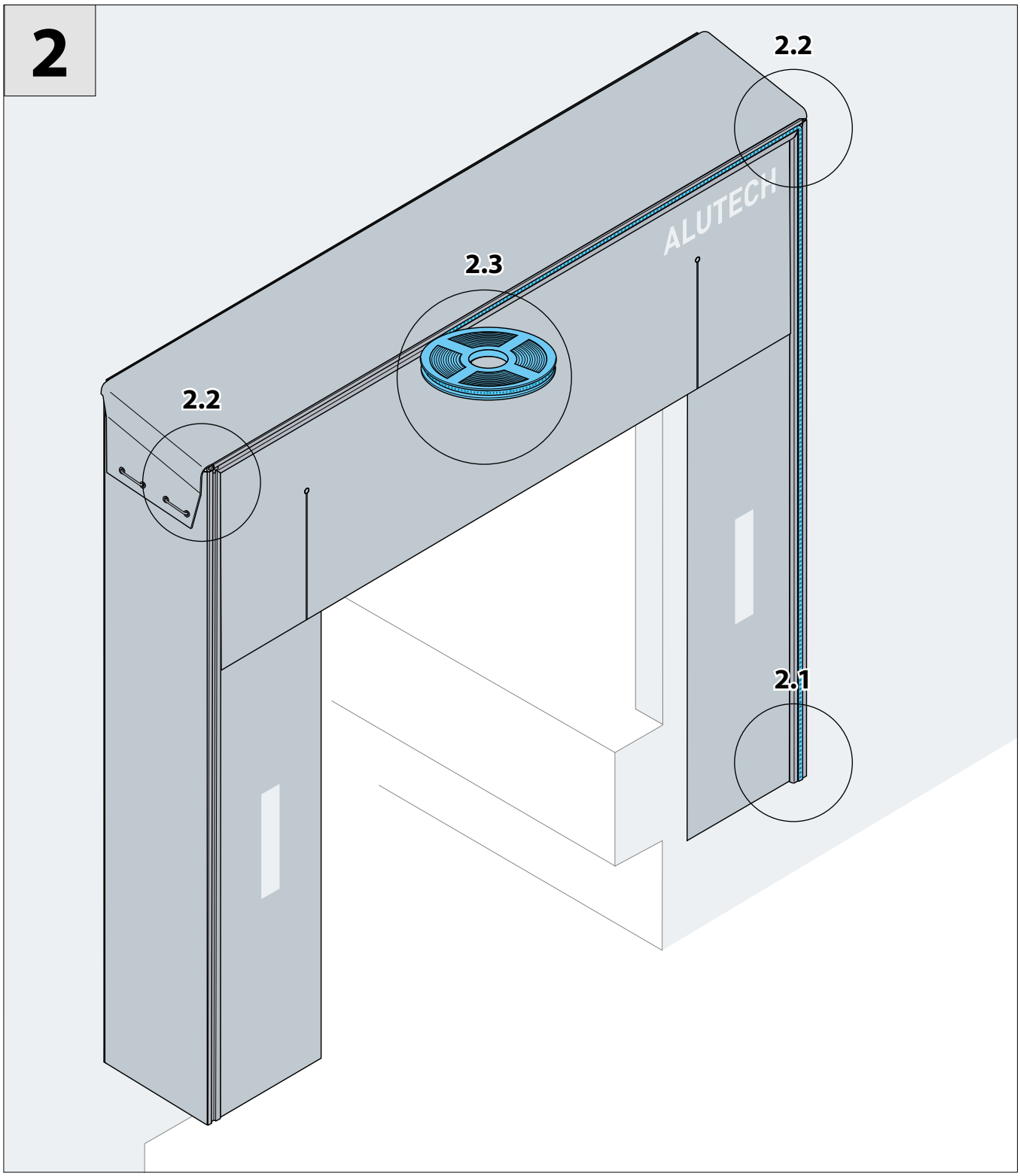
2
2.2
2.3
2.2
2.1
ALUTECH

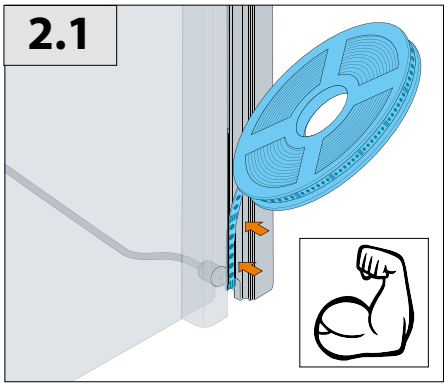
2.1

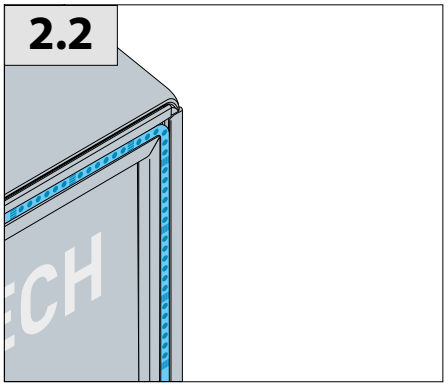
2.2

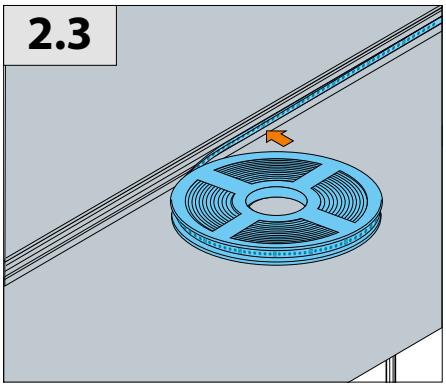
2.3

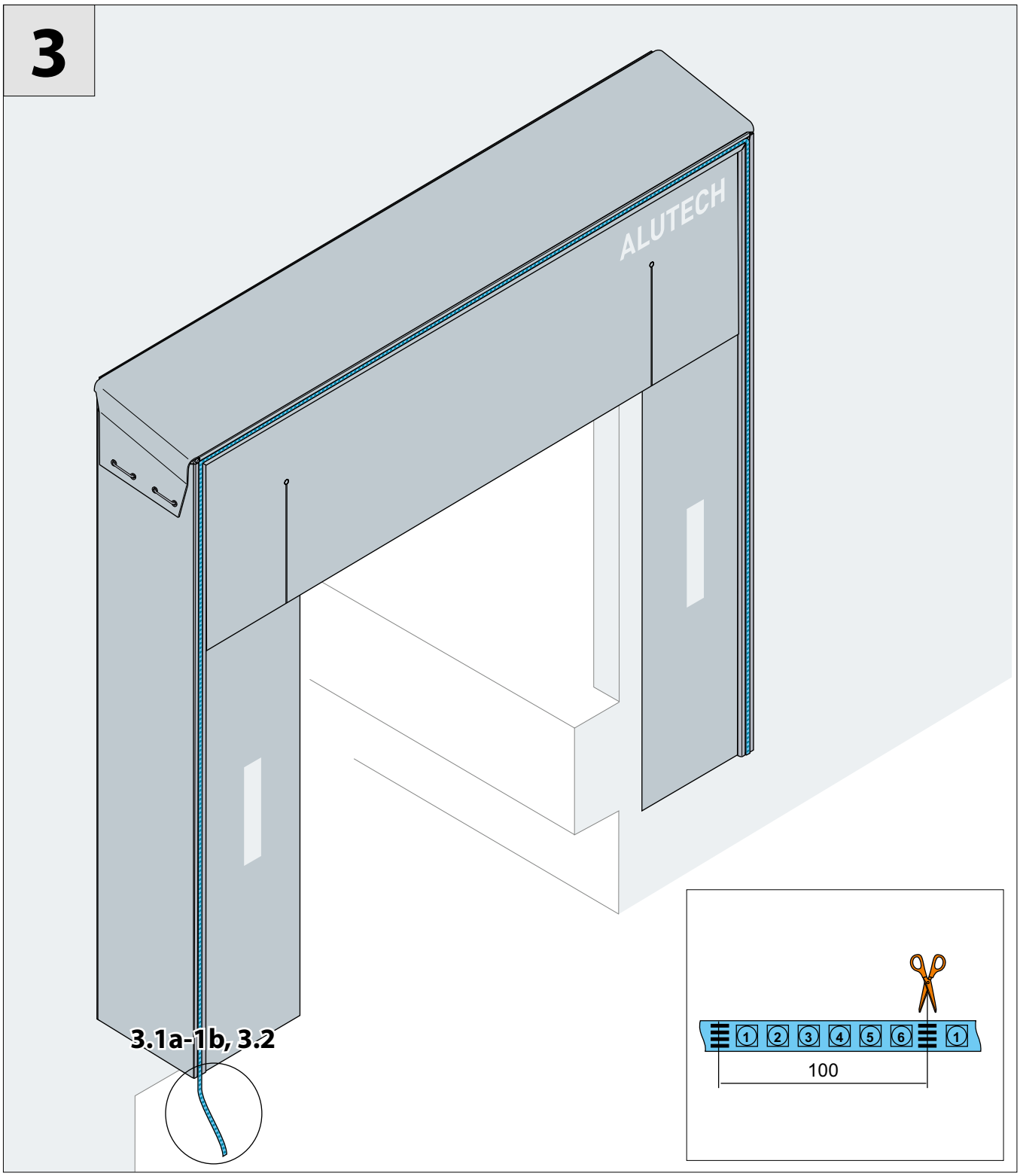
3
ALUTECH
3.1a-1b, 3.2
1 2 3 4 5 6 1
100

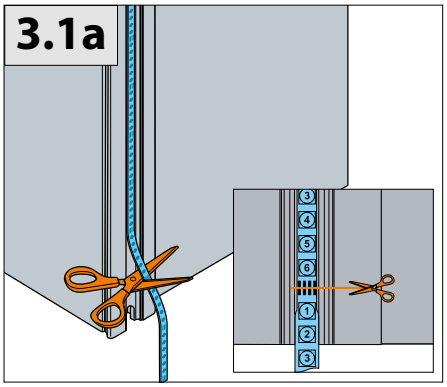
3.1a

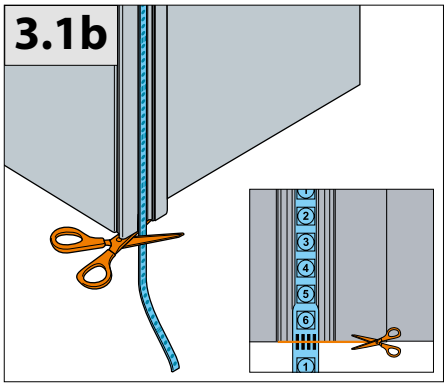
3.1b

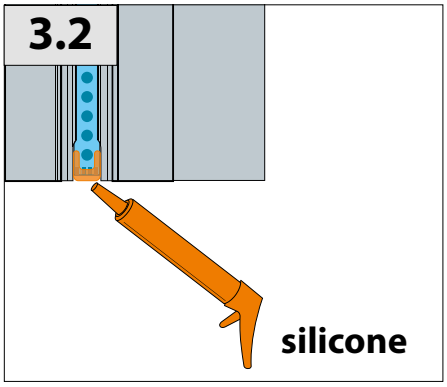
3.2
silicone

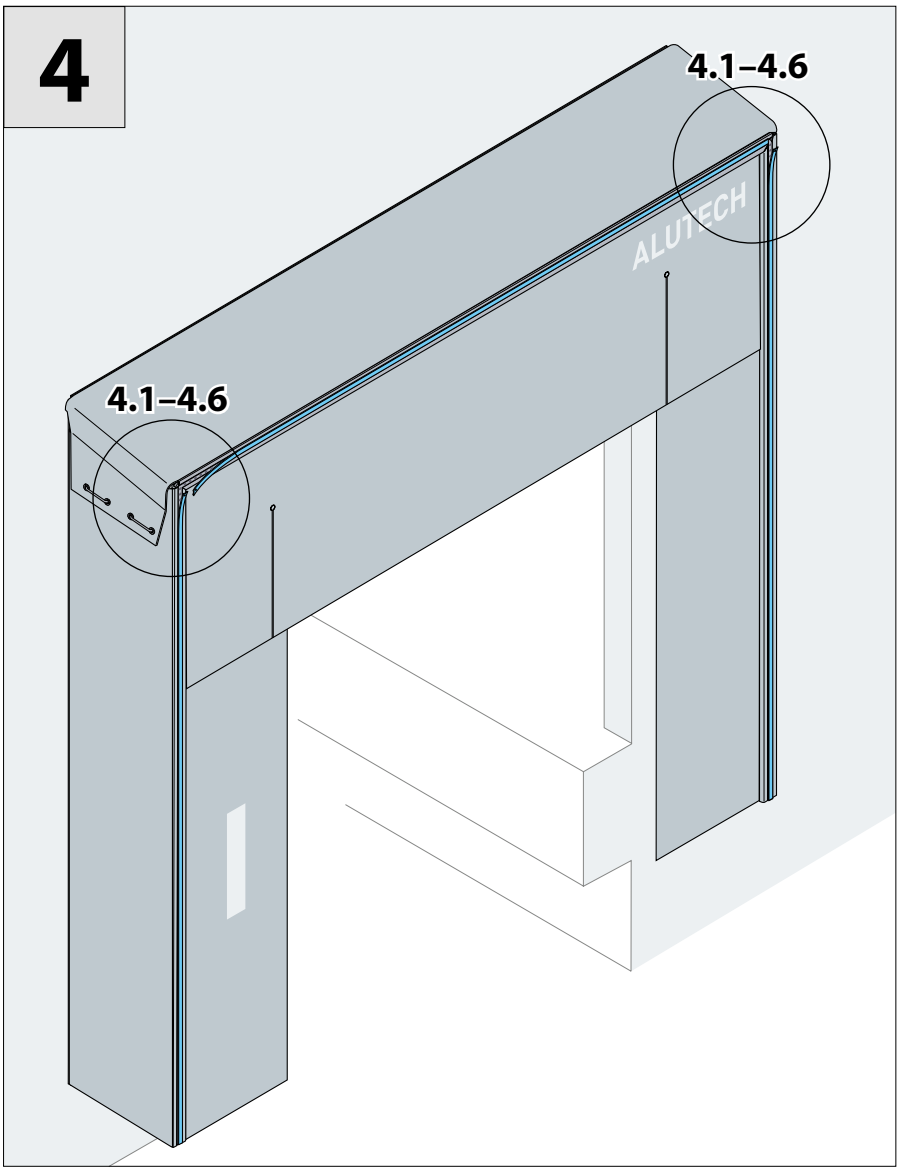
4
4.1–4.6
4.1–4.6
ALUTECH

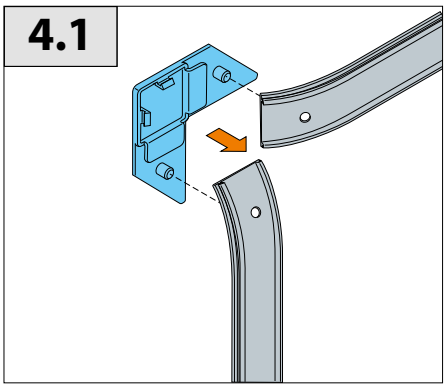
4.1

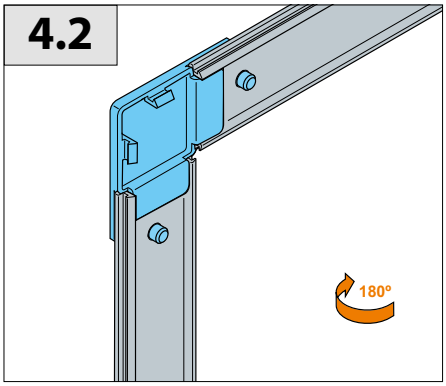
4.2
180°

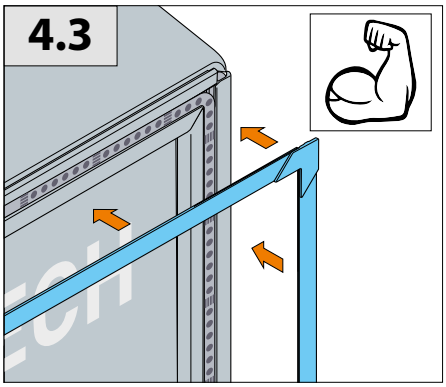
4.3

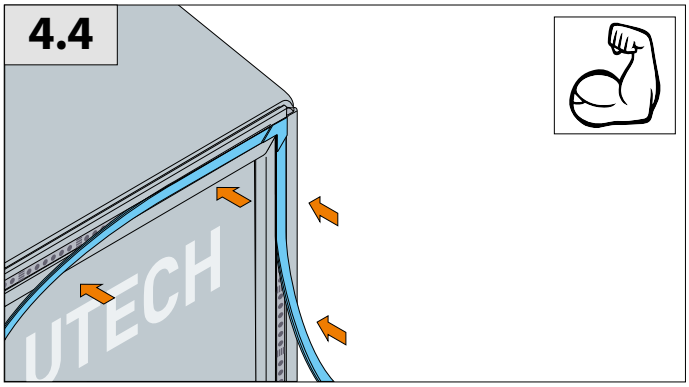
4.4
UTECH

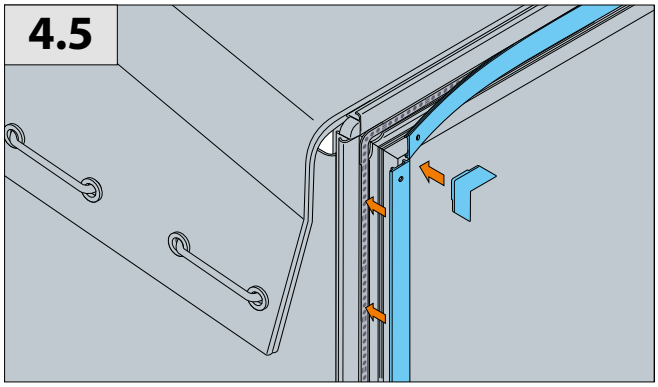
4.5

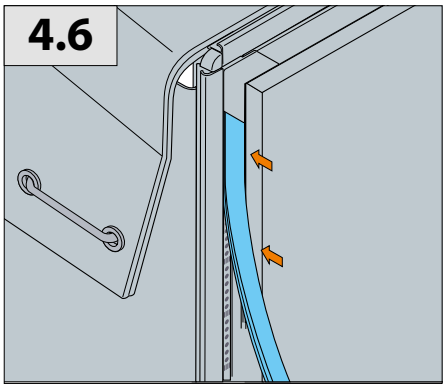
4.6

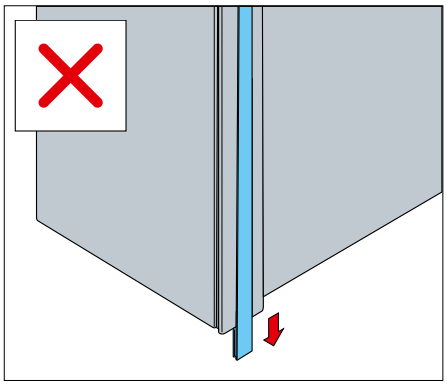

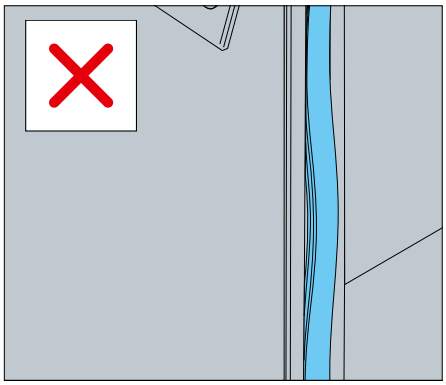

5

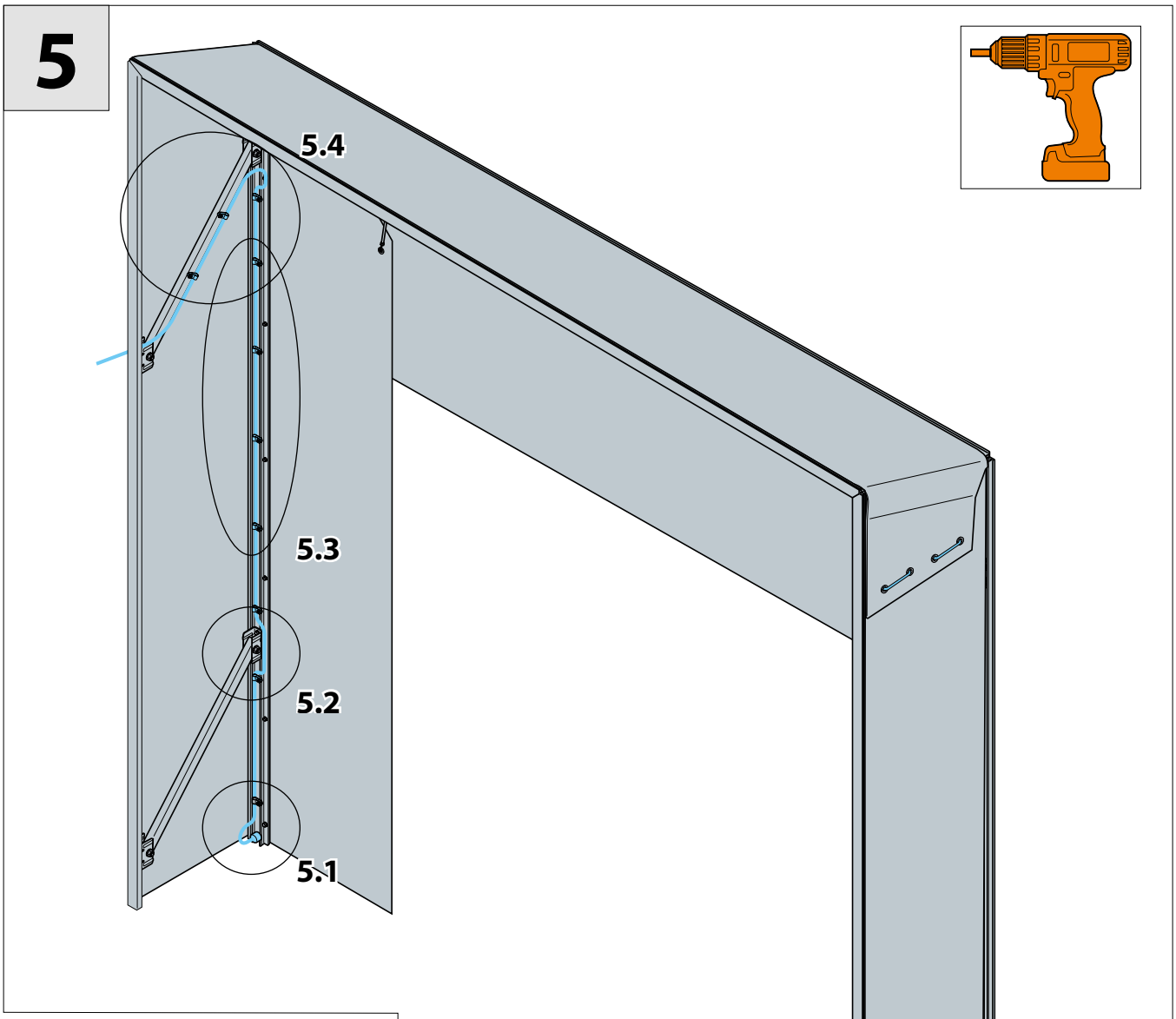

5.1

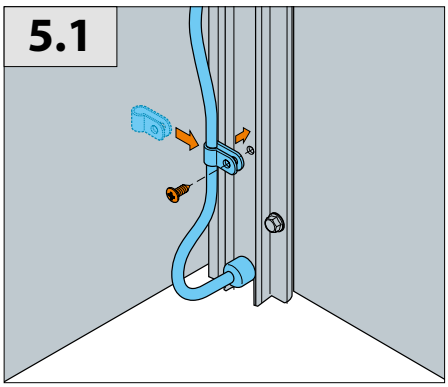

5.2

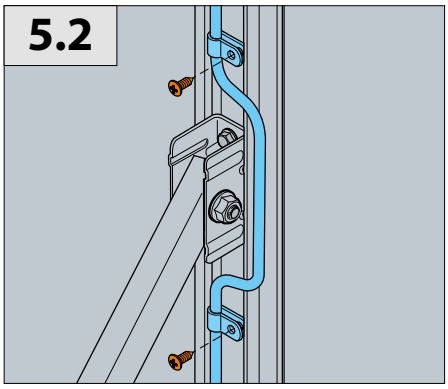

5.3

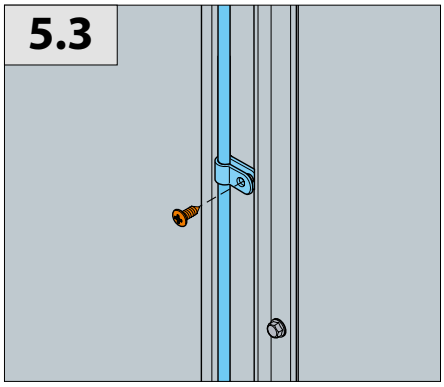

5.4

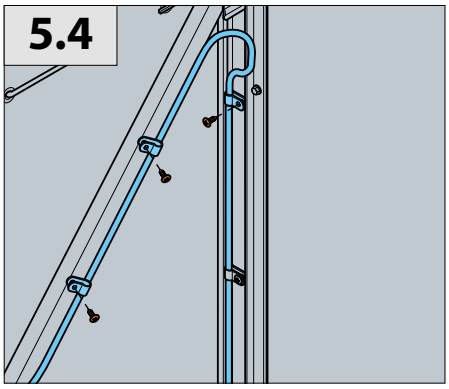

6

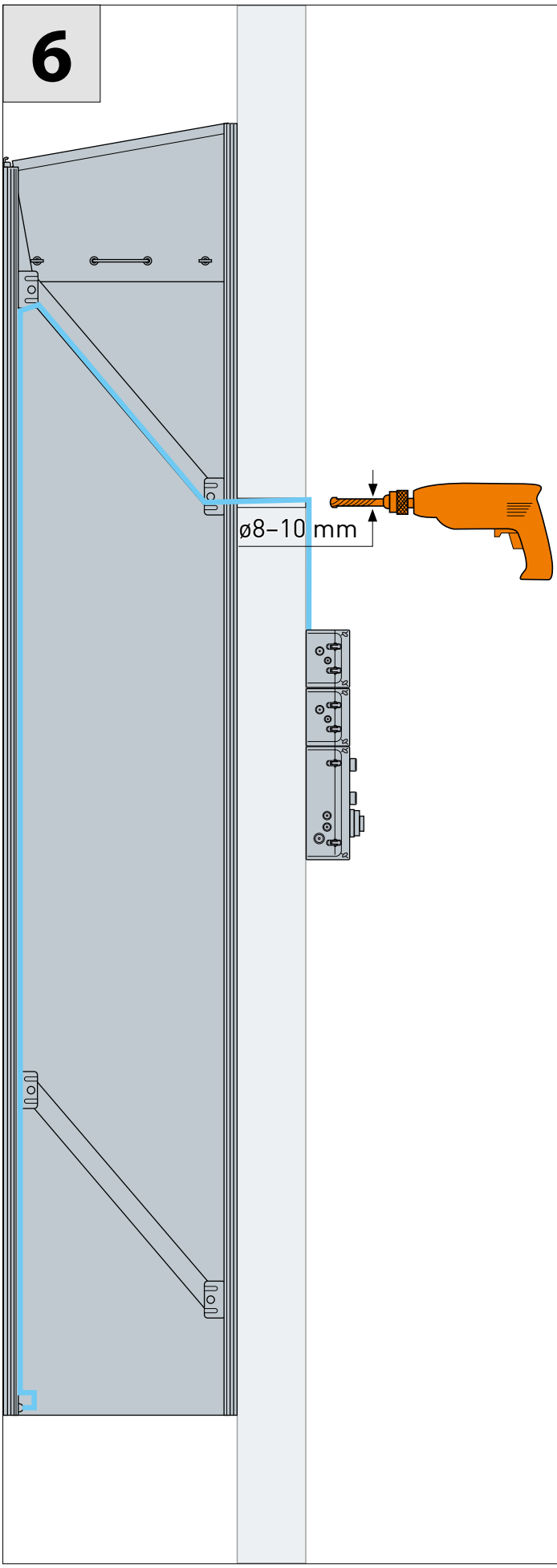

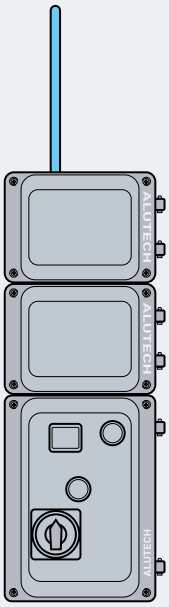

АЛЮТЕХ
ДРУГИЕ СИСТЕМЫ

223016, Республика Беларусь, Минская обл.,
Минский р-н, Новодворский с/с, д. Королищевичи,
ул. Свислочская, д. 5, каб. 310

Тел. +375 (17) 330 11 00
Факс +375 (17) 330 11 01
www.alutech-group.com

Art. R7090168
04.2025